B2
1xC60

Planta
Esc 1:25

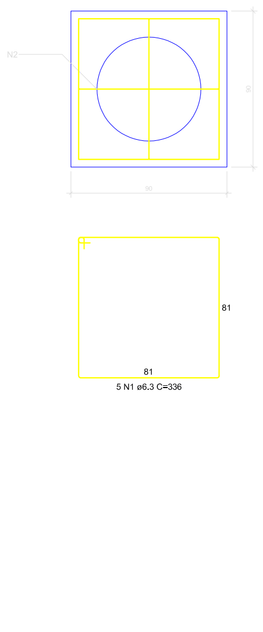

Corte
Esc 1:25

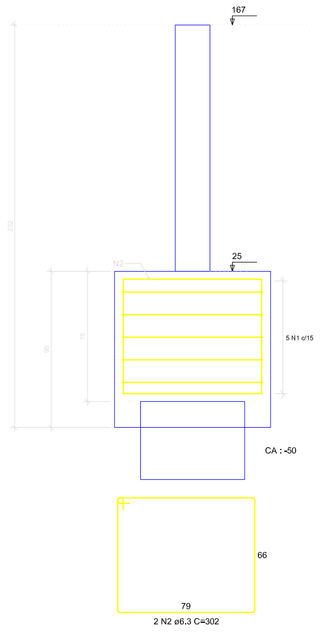

B3
1xC60

Planta
Esc 1:25

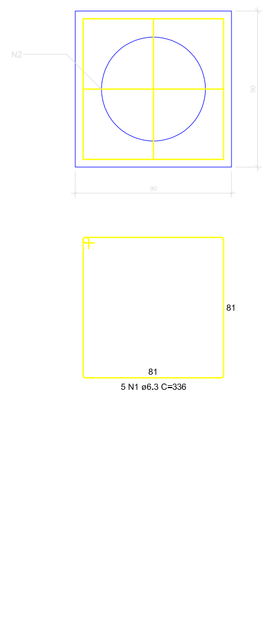

Corte
Esc 1:25

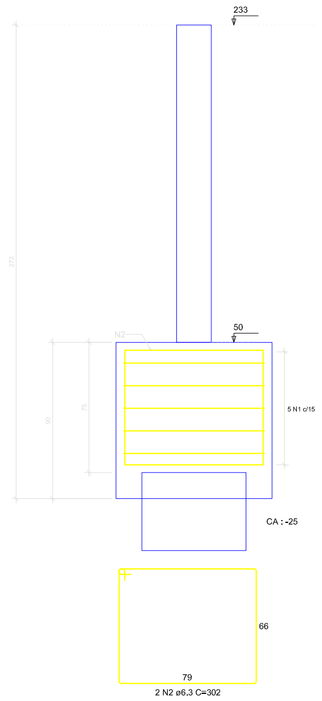

B4
1xC60

Planta
Esc 1:25

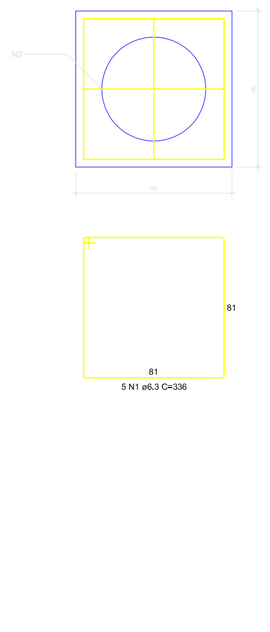

Corte
Esc 1:25

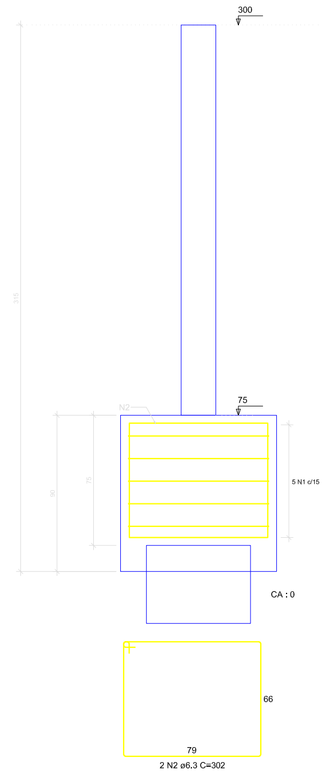

B5
1xC60

Planta
Esc 1:25

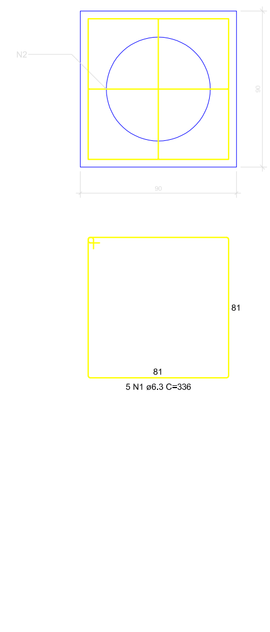

Corte
Esc 1:25

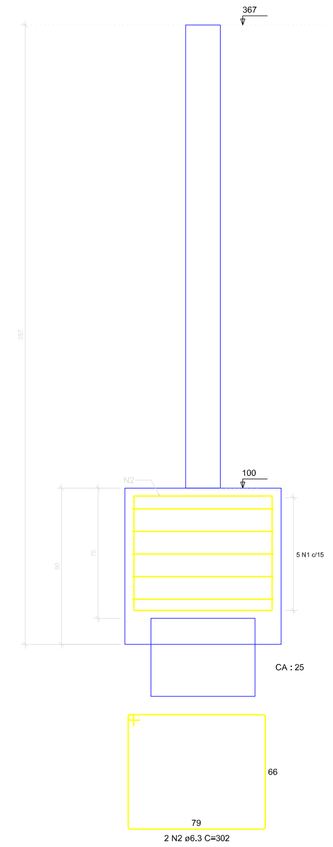

B6
1xC60

Planta
Esc 1:25

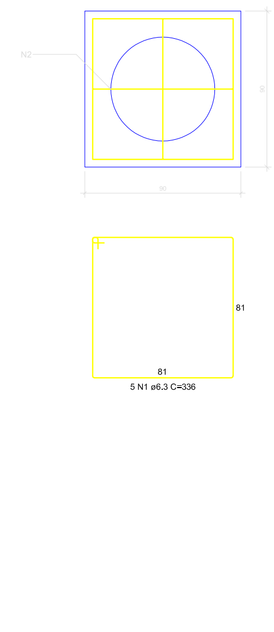

Corte
Esc 1:25

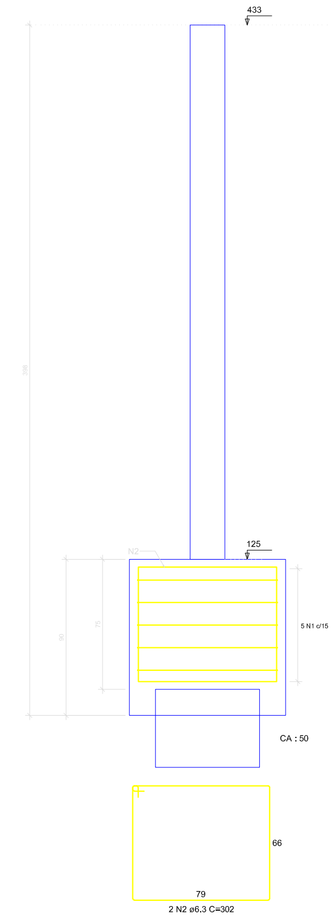

RELAÇÃO DO AÇO

B2 B3 B4
B5 B6 B7
B8 B9 B10

AÇO	N.	DIAM (mm)	C.UNIT (m)	C.UNIT (cm)	C.TOTAL (cm)
CA50	1	6.3	40	336	15120
	2	6.3	151	302	54302

RESUMO DO AÇO

AÇO	DIAM (mm)	C.TOTAL (m)	QUANT + 10% (Barras)	UNIT
CA50	6.3	205.6	19	12 m
PESO TOTAL (kg)				
CA50	25.3			

Volume de concreto (C-25) = 8.18 m³
Área de forma = 29.16 m²

B7
1xC60

Planta
Esc 1:25

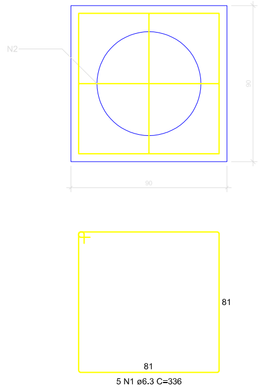

Corte
Esc 1:25

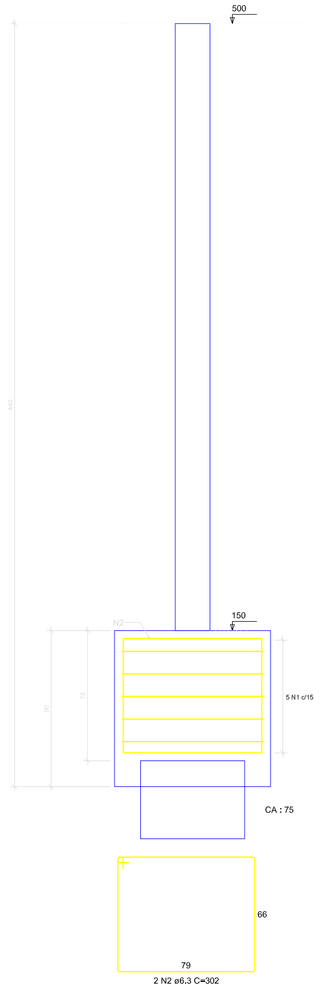

B8
1xC60

Planta
Esc 1:25

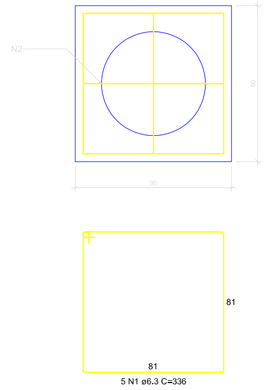

Corte
Esc 1:25

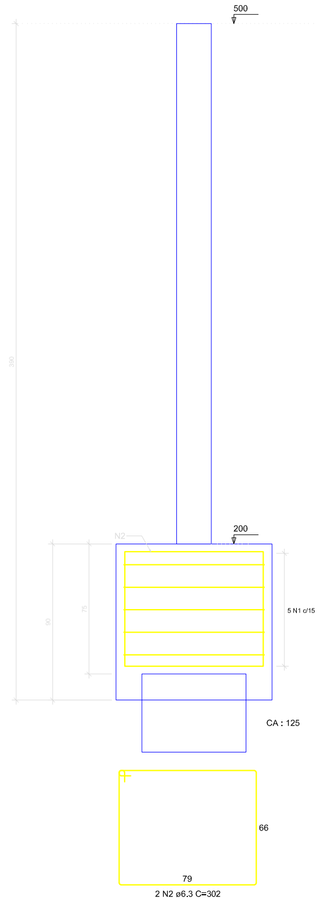

B9
1xC60

Planta
Esc 1:25

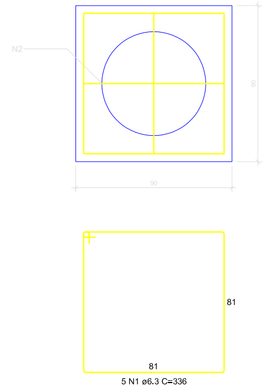

Corte
Esc 1:25

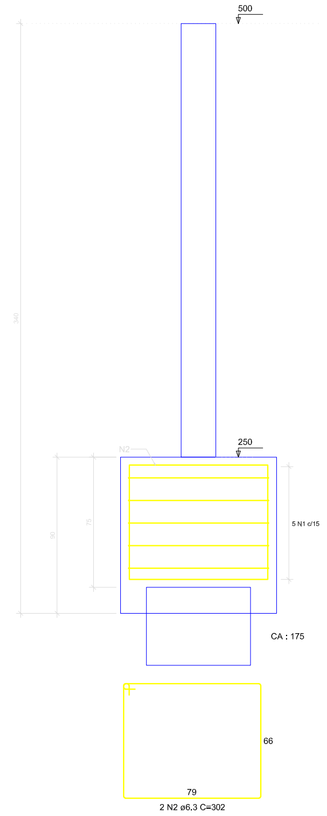

B10
1xC60

Planta
Esc 1:25

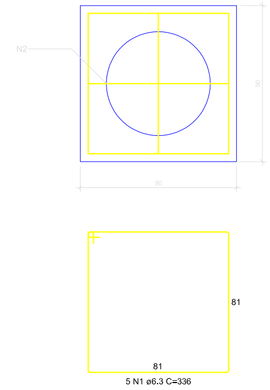

Corte
Esc 1:25

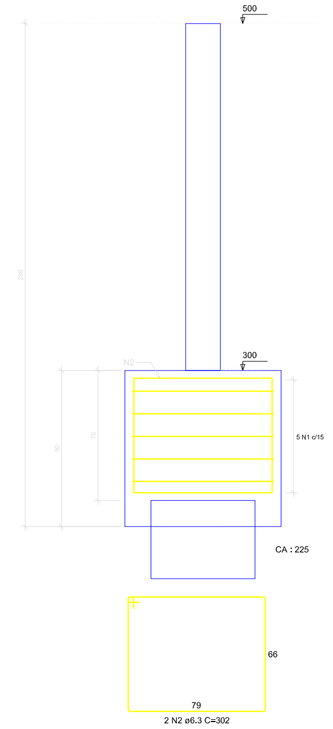

Características dos materiais
f'c
(Kgf/cm²)
210

ProSen Projetos & Serviços de Engenharia Ltda.

Prefeitura Municipal
Santa Cruz do Escalvado
ESTADO DE MINAS GERAIS
Administração 2021-2024

OBJETO: Execução do Muro de Arrimo 1, em trecho da Rua Luiz Santos Bicalho, Distrito de Zito Soares.	NO. OPERAÇÃO: ---------
	DATA: Jan / 2022
RESPONSÁVEL TÉCNICO PELO PROJETO: Eng. Civil WILSON DIAS DA FONSECA JR.	CREA: 61.924 / D
PREFEITO MUNICIPAL: GILMAR DE PAULA LIMA	CPF: 697.293.526-15
CONTÉM: Detalhes Diversos	ESCALA: Indicadas
LOCALIZAÇÃO: R. Luiz Santos Bicalho, Distrito de Zito Soares	FOLHA: 03/05
PROGRAMA: RECURSOS PRÓPRIOS	

Formato A1